Vejledning til brug

HOME DELUXE
WIR MACHEN DEIN ZUHAUSE

Højdejusterbar barstol ACE

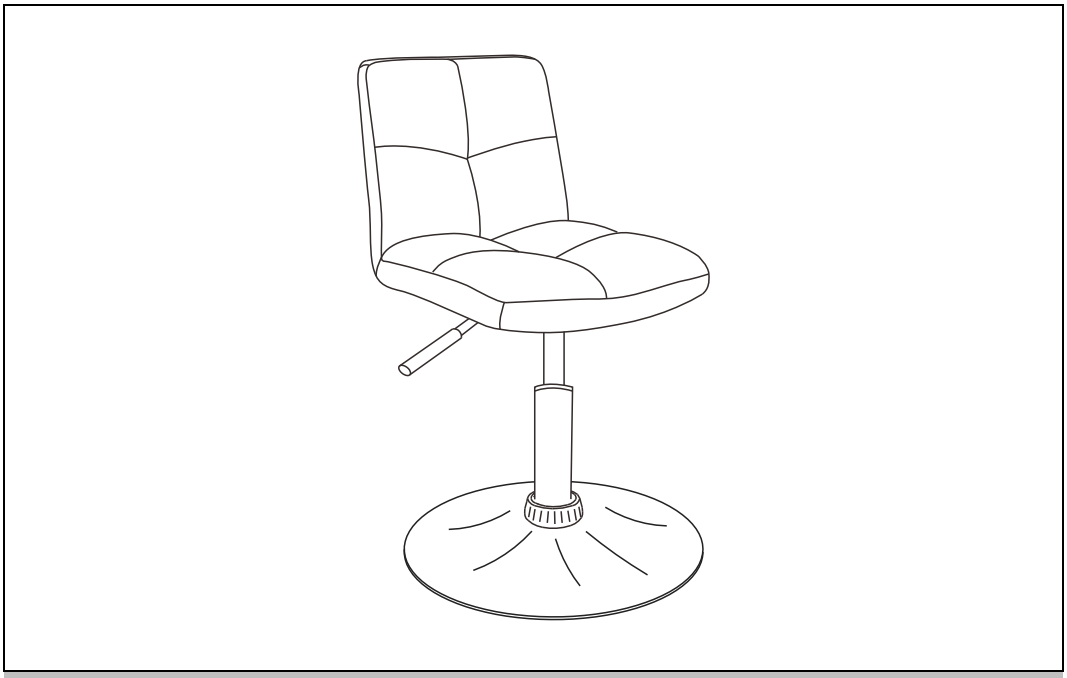

Original brugsanvisning

OBS!

Læs vejledningen helt igennem og omhyggeligt før montering og ibrugtagning. Den indeholder vigtige oplysninger om montering og brug.

VIGTIGT:
OPBEVAR DEN TIL SENERE BRUG.
LÆS OMHYGGELIGT!

Indholdsfortegnelse

1. Generel information 3
1.1. Produktoversigt 3
1.2. Generel information 3
1.3. Oplysninger om garanti 3
2. Oplysninger om brugsanvisningen 4
2.1. Tilgængelighed af brugsanvisningen 4
2.2. Information om oversættelse 4
2.3. Målgrupper for brugsanvisningen 4
2.4. Forklaring af symboler 4
2.5. Generelle oplysninger om brugsanvisningen 4
2.6. Tilsigtet brug 5
2.7. Generelle sikkerhedsanvisninger 5
3. Produktets egenskaber 6
3.1. Tekniske specifikationer 6
4. Leveringsomfang 6
5. Installation 7
5.1. Sikkerhedsinstruktioner 7
6. Sådan bruger du den 8
6.1. Sikkerhedsinstruktioner 8
6.2. Første ibrugtagning 8
6.3. Betjening 8
6.4. Højdejustering 9
6.5. Opbevaringsplads 9
7. Fejlfinding 9
8. Vedligeholdelse og pleje 10
9. Bortskaffelse 10

Kære kunde,

Tak, fordi du har valgt et produkt fra **Home Deluxe GmbH**. Vi håber, at du får glæde af din nye ACE højdejusterbare barstol.

Brugsanvisningen hjælper dig med at opstille, betjene og vedligeholde produktet. Brugsanvisningen og sikkerhedsanvisningerne skal læses omhyggeligt og i deres helhed. Overhold disse instruktioner for at undgå farer.

1. Generel information

1.1. Oversigt over produktet

Model:

Højdejusterbar barstol ACE	Vare-ID	Varianter ID
fløjl lysegrå / sæt med 2	20694	49692
Fløjl lysegrå / sæt med 4	21314	50859
Lysegrå fløjl / sæt med 6 stk.	21315	50860
Lysegrå fløjl / sæt med 8 stk.	21316	50861
Fløjl sort / sæt med 2	21811	51708
Fløjl sort / sæt med 4	21812	51709
Fløjl sort / sæt med 6	21813	51710
Fløjl sort / sæt med 8	21814	51711

1.2. Generel information

For at kunne leve op til vores krav forbedrer vi hele tiden kvaliteten, forenkler betjeningen eller tilpasser produkterne til kundernes behov. På grund af disse ændringer findes den aktuelle version af brugsanvisningen på vores hjemmeside.

Begrebet "produkt" anvendes i brugsanvisningen til "Højdejusterbar barstol ACE".

1.3. Garanti

Det lovbestemte ansvar for mangler og garantirettigheder gælder fra købsdatoen.
Home Deluxe GmbH påtager sig intet ansvar for skader, der skyldes manglende overholdelse af brugsanvisningen. Reklamationer som følge af forkert brug er udelukket fra garantien. I tilfælde af fejl på produktet bedes du kontakte vores kundeservice skriftligt ved hjælp af kontaktformularen på vores hjemmeside med angivelse af produktnavn, serienummer og et foto af typeskiltet:

Home Deluxe GmbH
Schanzeweg 2
32312 Lübbecke
Lübbecke, Tyskland
Tlf: +49 (0)5743 6181-0
www.home-deluxe-gmbh.de

Hvis du har yderligere spørgsmål, bedes du kontakte vores kundeserviceteam ved hjælp af kontaktformularen.

2. Oplysninger om brugsanvisningen

2.1. Tilgængelighed af brugsanvisningen

Brugsanvisningen er en del af produktet og skal opbevares komplet og i umiddelbar nærhed af produktet.

2.2. Oplysninger om oversættelsen

Den oprindelige brugsanvisning er skrevet på tysk. Ethvert andet tilgængeligt sprog er en oversættelse af den tyske version.

2.3. Målgrupper for brugsanvisningen

Brugsanvisningen skal læses og overholdes af alle personer, der er involveret i en af følgende aktiviteter eller anvendelser:

- Udpakning
- Montering / installation
- Ibrugtagning / betjening
- Vedligeholdelse / test / pleje
- Fejlfinding / reparation
- Bortskaffelse

2.4. Forklaring af symboler

Symbol	Forklaring af symbol
	**ADVARSEL** Dette symbol angiver mulige farer, der kan resultere i dødelig eller alvorlig personskade. Før du udfører det tilsvarende installations- eller anvendelsestrin, skal du læse den tilsvarende bemærkning.
	**INFO** Symbolet giver vigtige oplysninger og angiver materielle skader. Overhold disse, før du udfører det tilsvarende installations- eller anvendelsestrin, for at forstå problemer og undgå skader.
	**Læs brugsanvisningen** Symbolet angiver, at brugsanvisningen skal læses omhyggeligt før montering/installation og/eller betjening af apparatet.

2.5. Generelle oplysninger om brugsanvisningen

Brugsanvisningen henviser til den højdejusterbare barstol ACE. Den indeholder vigtige oplysninger om samling, installation , betjening, vedligeholdelse og rengøring. Brugsanvisningen, især sikkerhedsanvisningerne, skal læses omhyggeligt, før produktet tages i brug; opbevar brugsanvisningen på et sikkert sted. Brug kun produktet som beskrevet i denne brugsanvisning for at forhindre utilsigtet personskade eller beskadigelse. Hvis du giver produktet videre til en tredjepart, skal denne brugsanvisning også overdrages.

2.6. Tilsigtet brug

Produktet er af høj kvalitet, holdbart og udelukkende beregnet eller egnet til privat brug i et rimeligt og sædvanligt omfang. Desuden er vores produkt **ikke** beregnet til kommerciel brug. Kommerciel brug er kun tilladt med skriftlig tilladelse fra Home Deluxe GmbH.

Produktet er beregnet som siddemøbel til opholds- og spisestuen.

Brug kun produktet som beskrevet i denne brugsanvisning. Enhver anden brug betragtes som ukorrekt og kan resultere i materielle skader eller personskader. Producenten påtager sig intet ansvar for skader, der er forårsaget af ukorrekt eller forkert brug.

2.7. Generelle sikkerhedsanvisninger

Generelle advarsler om fare



- Sørg for, at alle dele er ubeskadigede. Beskadigede dele udgør en risiko for personskade og kan påvirke sikkerhed og funktion.
- Placer kun produktet på en sikker, plan og fast overflade.
- Foretag ikke ændringer på produktet.
- Kontrollér fastgørelsen med jævne mellemrum.

Fare for børn



- Hold børn væk fra emballagematerialer. Der er risiko for kvælning!
- Leveringsomfanget indeholder små dele, der kan sluges eller forårsage alvorlige skader.
- **Fare for at vælte!** Produktet er ikke legetøj, klatrevæg eller sportsudstyr til børn. Produktet kan vælte, når det belastes på den ene side, hvilket kan resultere i dødsfald.
- Børn kan komme til skade, når de leger med produktet eller trækker sig op på det.
- Sæt ikke produktet op direkte eller i umiddelbar nærhed af et legeområde.
- Forklar børnene, hvordan de skal bruge produktet korrekt, og lad dem aldrig være uden opsyn, mens de leger.
- Sørg for, at små børn ikke putter små dele i munden.

Risiko for personskade
Forkert håndtering af produktet kan føre til skader.



- Kontrollér produktet for synlige skader før hver brug.
- Der må ikke foretages designændringer på produktet. Enhver ændring skal godkendes skriftligt af producenten og udføres i overensstemmelse med anvisningerne.
- Hvis produktet er beskadiget, må det ikke længere bruges.

Risiko for beskadigelse



- Forkert håndtering af produktet kan føre til skader.
- Åbn ikke emballagen med skarpe genstande (f.eks. knive, sakse eller lignende), da det kan beskadige produktet. Vær forsigtig, når du åbner.
- Brug ikke produktet i nærheden af varmekilder eller åben ild.

3. Produktets egenskaber

3.1. Tekniske specifikationer

ACE	
Dimensioner (B x D x H)	47 x 63 x 81 - 96 cm
Sæde (B x D x H)	47 x 42 x 38 cm
Drejelig	360°
Vægt	9,2 kg
Belastningskapacitet	maks. 120 kg
Materiale (ramme)	metal
Materiale (stof)	100 % polyester

4. Leveringsomfang

Kontrollér emballagen for ydre skader ved levering. Desuden skal du straks efter udpakningen kontrollere, at leveringsomfanget er komplet, og at produktet og alle komponenter er i perfekt stand. Monter kun produktet, hvis leveringsomfanget er komplet og ubeskadiget.

Komponenter/dele

Nr.	Beskrivelse	Antal	Billeder
1	Sæde	1	
2	Indstilling	1	
3	Spjæld	1	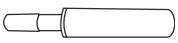
4	Dæksel	1	
5	Fod	1	
6	Skrue	4	
7	Unbrakonøgle	1	

5. Montering

- Læs følgende instruktioner omhyggeligt.

5.1. Sikkerhedsinstruktioner

Alle sundheds- og sikkerhedsoplysninger skal læses.

Risiko for personskade
Forkert håndtering under installationen kan føre til kvæstelser.

- Sørg for, at pakken åbnes i toppen. Vær meget forsigtig, når du åbner pakken, da der er skrøbelige dele indeni.
- Placer kun produktet på en sikker, jævn og fast overflade.
- Brug det medfølgende monteringsmateriale.
- Betjeningsfejl, monteringsfejl eller skader forårsaget af montering er udelukket fra garantien.
- Der skal være mindst 2 personer til at samle produktet.
- Brug beskyttelsestøj som f.eks. sikkerhedssko og beskyttelseshandsker under monteringen.
- **Vi vil gerne gøre opmærksom på, at Home Deluxe GmbH ikke påtager sig nogen omkostninger til montering eller manuelle tjenester - såsom elektrikeromkostninger eller sammenlignelige specialistomkostninger.**

Illustration	Monteringstrin
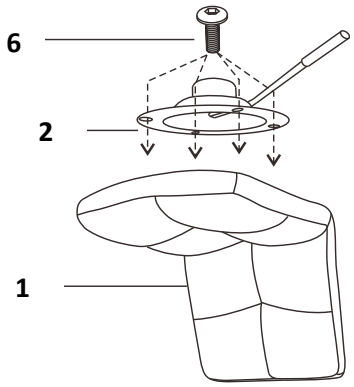	**Trin 1** - Dæk gulvet med et tæppe for at undgå skader på stoffet. - Vend sædet (**1**) på hovedet. - Hold justeringsanordningen (**2**) på sædeoverfladen (nedefra), hullet i justeringsanordningen og gevindet i sædeoverfladen skal være sammenfaldende. - Skru justeringsanordningen fast på sædeoverfladen med 4x skruer (**6**).
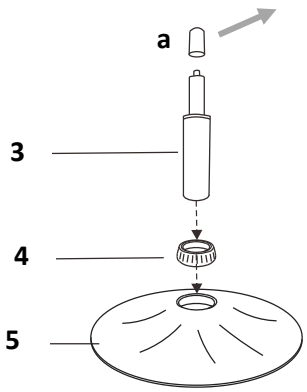	**Trin 2** - Tryk spjældet (**3**) ind i foden. - Skub dækslet (**4**) over spjældet. - Fjern den øverste hætte **(a)**.

Illustration	Monteringstrin
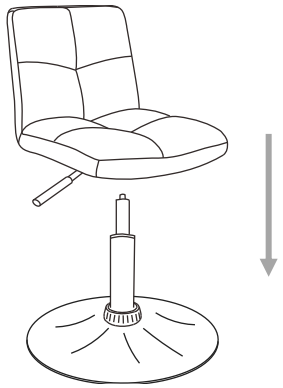	**Trin 3** - Tryk sædet (**1**) med justeringen **(2)** på spjældet. (Spjældet er fast forbundet med sædet ved at trykke på det).
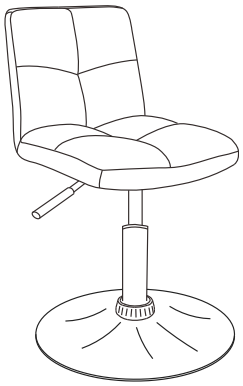	**Trin 4** - Fuldt samlet stol.

6. Anvendelse

6.1. Sikkerhedsanvisninger

Følgende sundheds- og sikkerhedsoplysninger skal læses omhyggeligt.

Risiko for personskade
Forkert håndtering under brug kan føre til kvæstelser.



- Brug ikke et beskadiget produkt.
- Foretag ikke ændringer på produktet.
- Produktet er ikke legetøj, klatrevæg eller sportsudstyr til børn. Børn må ikke lege med produktet.
- Kontroller fastgørelsen med jævne mellemrum.
- Der må kun bruges originale reservedele til defekte dele.

6.2. Første ibrugtagning

Kontrollér produktet for skader, før det tages i brug første gang. Produktet må kun bruges, hvis det er ubeskadiget.

6.3. Betjening

Før du bruger produktet, skal du kontrollere

- den korrekte tilstand.
- Justering af højde

6.4. Justering af højde

Illustration	Muligheder for justering
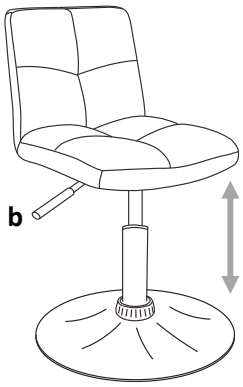	**Justering opad** - **Uden belastning:** Produktet justeres opad ved at trække håndtaget (**b)** opad. **Justering nedad** - **Med last**: Produktet justeres nedad ved at trække håndtaget (**b)** opad.

6.5. Opbevaringssted

- Opbevar produktet på et tørt, godt ventileret sted, der så vidt muligt er beskyttet mod vejrliget.

7. Fejlfinding

Hvis følgende fejl opstår under drift, skal du kontrollere følgende fejlårsager ved hjælp af nedenstående tabel. Hvis fejlen ikke kan afhjælpes ved hjælp af de anførte foranstaltninger, skal produktet tages ud af drift.

Fejl	Mulig årsag	Løsning
Produktet vakler eller vibrerer	- Produktet står på en ujævn overflade - Fastgørelsesskruerne har løsnet sig - Dæmperen har løsnet sig - Produktet er under for stor belastning	- Placer produktet på en plan overflade - Stram fastgørelsesskruerne - Kontakt kundeservice - Tag produktet ud af drift - Overhold belastningsgrænserne
Produktet kan ikke justeres i højden	- Spjældet er defekt	- Udskift spjældet med en original del

Kontakt os, hvis der opstår et andet problem med produktet.

8. Vedligeholdelse og pleje

Et defekt spjæld må kun udskiftes med en original reservedel.

Rengør overfladerne med en fugtig klud og et mildt rengøringsmiddel. Brug ikke aggressive rengøringsmidler eller højtryksrensere til rengøring.
Overhold også rengøringsmiddelproducentens anvisninger.

9. Bortskaffelse



- Bortskaf produktet og alle komponenter i overensstemmelse med lokale og landespecifikke regler for at forhindre skader på miljøet.
- Vores emballage er fremstillet af miljøvenlige materialer. De kan genbruges og fungerer dermed som værdifulde råmaterialer. Bortskaf emballagematerialet (pap, snavset emballage osv.) separat og korrekt i overensstemmelse med de gældende nationale bestemmelser.
- Kontakt producenten, hvis du er i tvivl om bortskaffelsen.
- Du kan også få oplysninger om korrekt bortskaffelse hos de lokale affaldscentre.

Home Deluxe GmbH
Schanzeweg 2
32312 Lübbecke
Lübbecke, Tyskland
Tlf: +49 (0)5743 6181-0
www.home-deluxe-gmbh.de

GA-073-02-ACE
2023/09